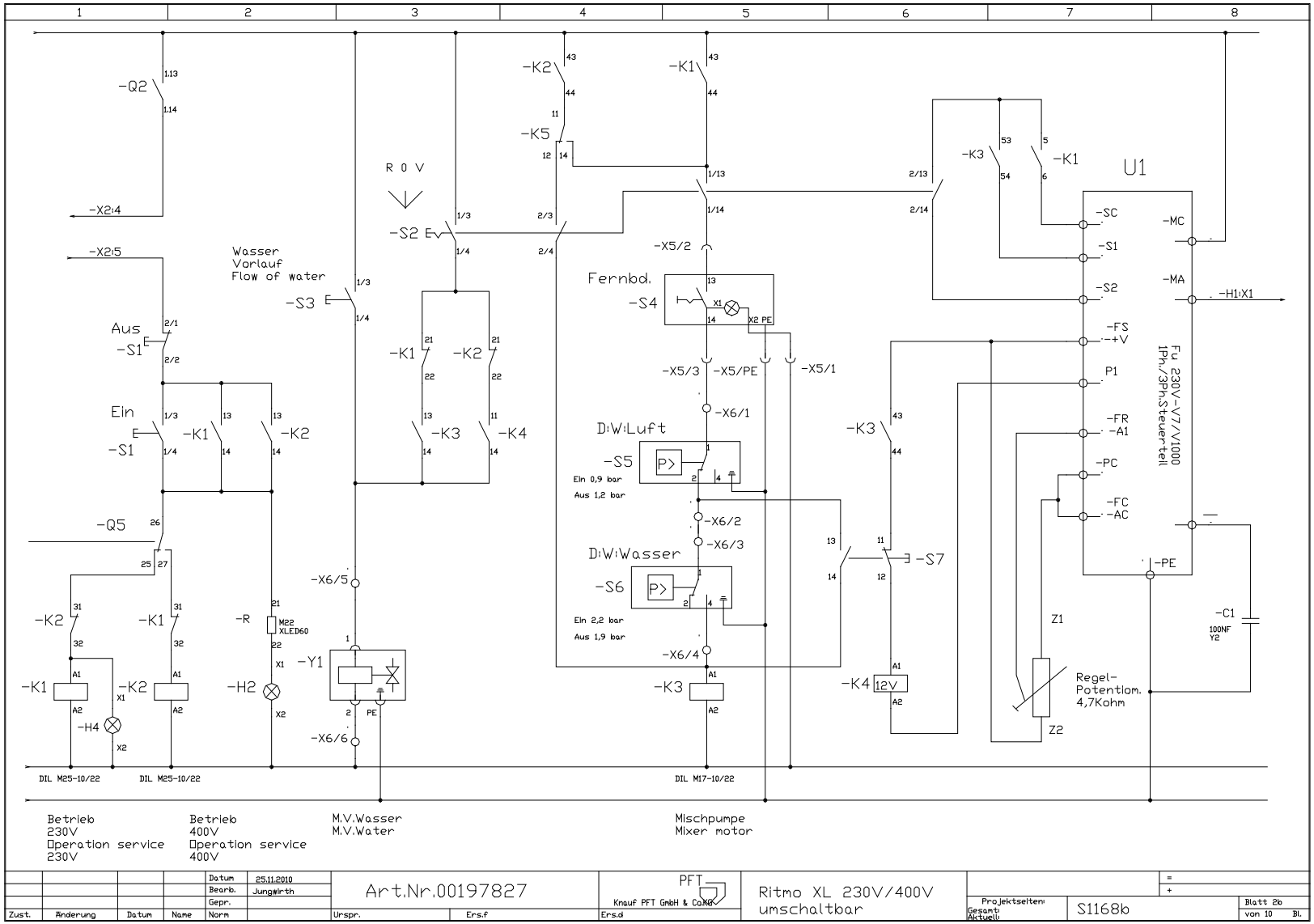
1
2
3
4
5
6
7
8
-Q2
1.13
1.14
-X2:4
-X2:5
Wasser
Vorlauf
Flow of water
-S3
Aus
-S1
Ein
-S1
-K1
-K2
-Q5
26
25
27
-K2
-K1
31
32
-K1
-K2
A1
A2
X1
-H4
X2
-R
M22
XLED60
-H2
-Y1
-X6/5
-X6/6
PE
R 0 V
-S2
-K1
-K2
-K3
-K4
-K2
-K5
-K1
43
44
11
12
14
1/3
2/3
1/4
2/4
1/13
1/14
-X5/2
Fernbd.
-S4
X1
X2 PE
-X5/3
-X5/PE
-X5/1
-X6/1
D:W:Luft
-S5
P>
Ein 0,9 bar
Aus 1,2 bar
-X6/2
-X6/3
D:W:Wasser
-S6
Ein 2,2 bar
Aus 1,9 bar
-X6/4
-K3
-K3
-K1
53
54
5
6
2/13
2/14
-S7
-K4
12V
U1
-SC
-S1
-S2
-FS
-+V
P1
-FR
-A1
-PC
-FC
-AC
-MC
-MA
-H1:X1
-PE
Fu 230V-V7/V1000
1Ph./3Ph.Steuerteil
-C1
100NF
Y2
Z1
Z2
Regel-
Potentiom.
4,7Kohm
DIL M25-10/22
DIL M25-10/22
DIL M17-10/22
Betrieb
230V
Operation service
230V
Betrieb
400V
Operation service
400V
M.V.Wasser
M.V.Water
Mischpumpe
Mixer motor
Datum
25.11.2010
Bearb.
Jungwirth
Gepr.
Zust.
Änderung
Datum
Name
Norm
Ursp.
Ers.f
Ers.d
Art.Nr.00197827
PFT
Knauf PFT GmbH & Co.KG
Ritmo XL 230V/400V
umschaltbar
Projektseiten:
Gesamt:
Aktuell:
S1168b
Blatt 2b
von 10 Bl.

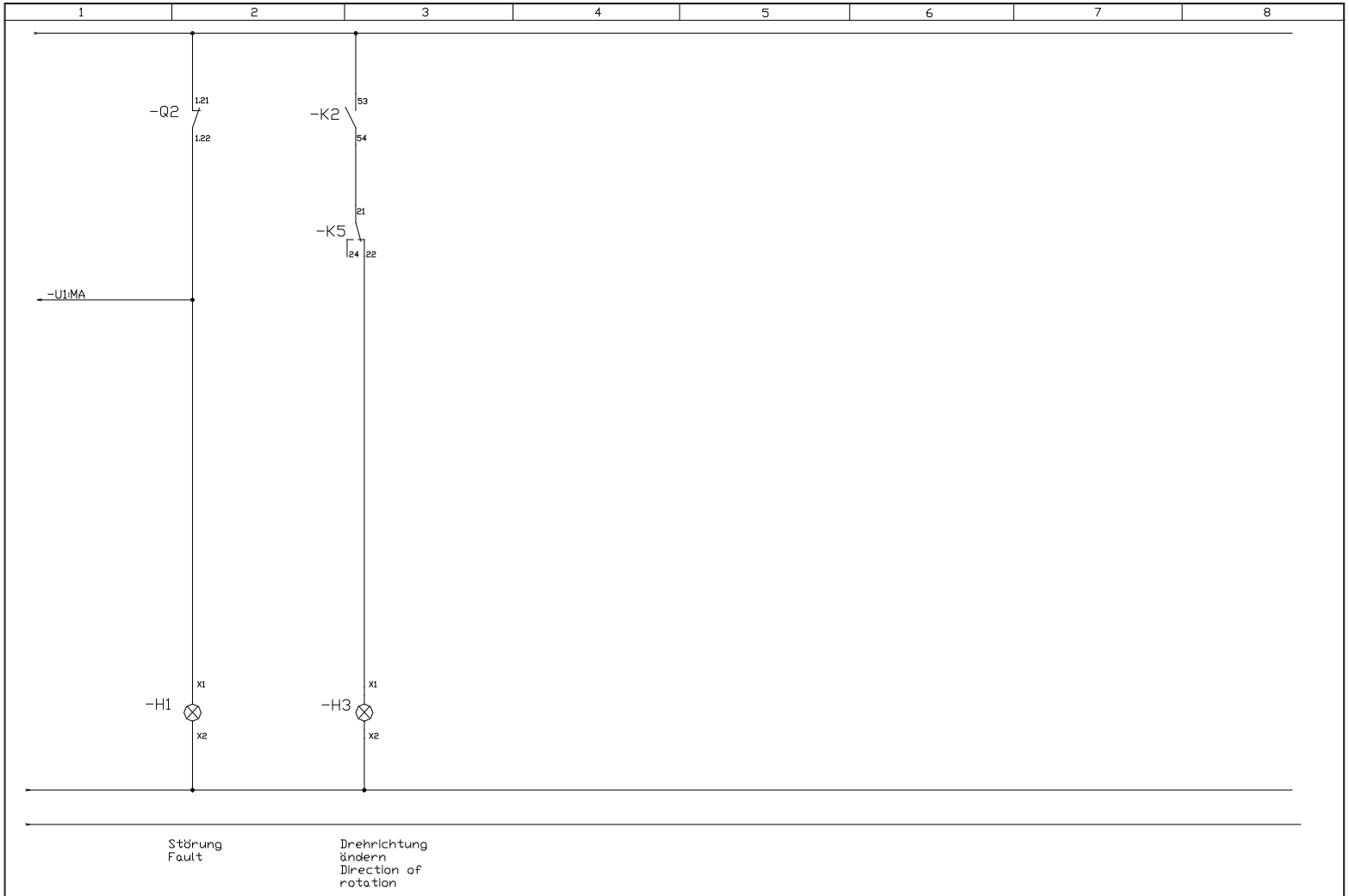

				Datum	25.11.2010	Art.Nr.00197827	PFT Knauf PFT GmbH & Co.KG	Ritmo XL 230V/400V umschaltbar		=	
				Bearb.	Jungwirth					+	
				Gepr.					Projektseiten: Gesamt: Aktuell:	S1168b	Blatt 3b von 10 Bl.
Zust.	Änderung	Datum	Name	Norm		Urspr.	Ersf	Ersd			

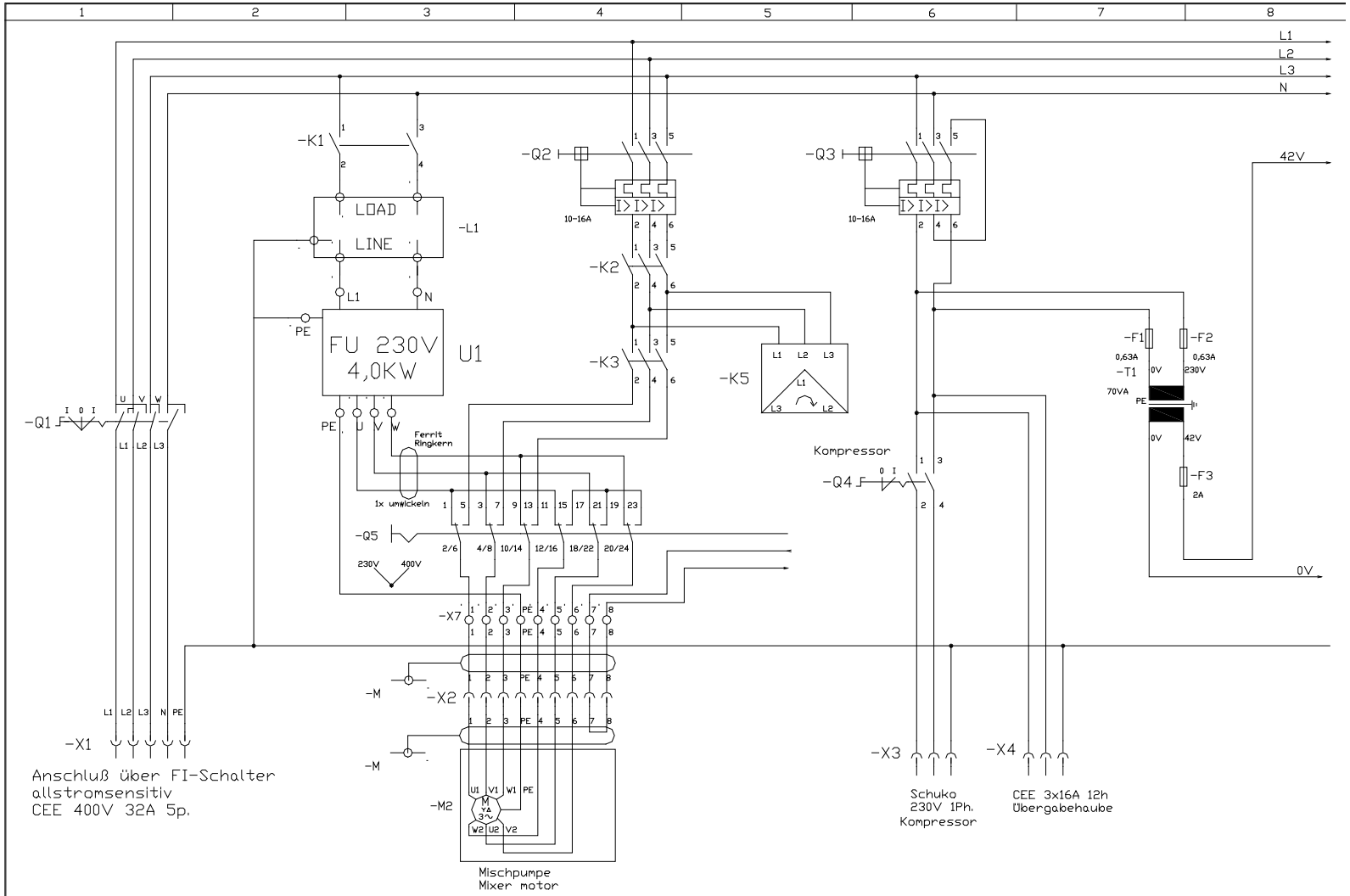

				Datum	25.11.2010	Art.Nr.00197827		PFT Knauf PFT GmbH & Co.KG	Ritmo XL 230V/400V umschaltbar			=	
				Bearb.	Jungwirth							+	
				Gepr.						Projektseiten: Gesamt: Aktuell:	S1168b	Blatt 1b von 10 Bl.	
Zust.	Änderung	Datum	Name	Norm		Urspr.	Ers.f	Ers.d					